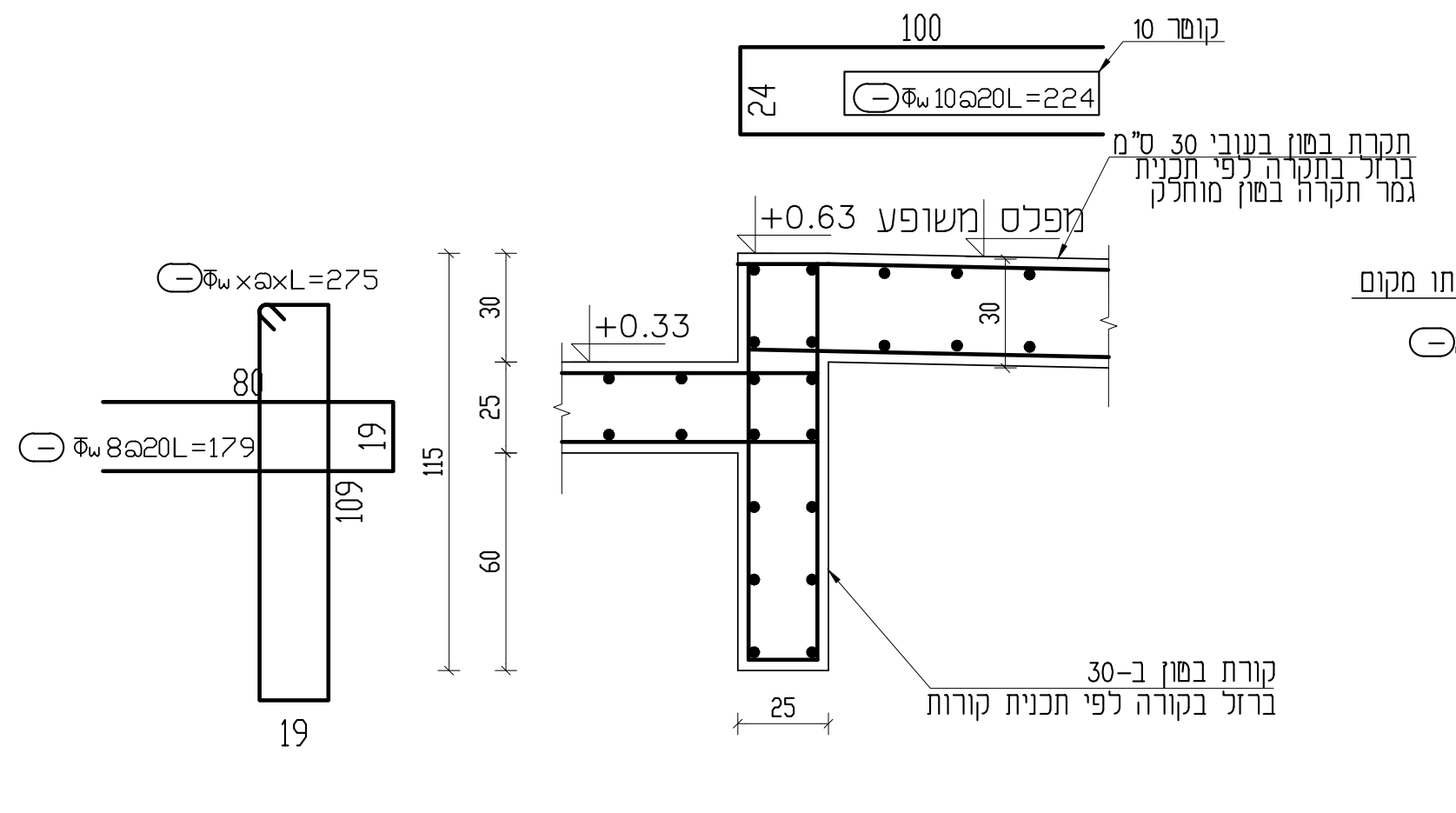
קומה 10
+0.63
מפלס משופע
+0.33
קורת בטון ב-30
ברזל בקורה לפי תכנית קורות
Φ8@20L=179
Φ10@20L=224

חתך 1-1
1:20

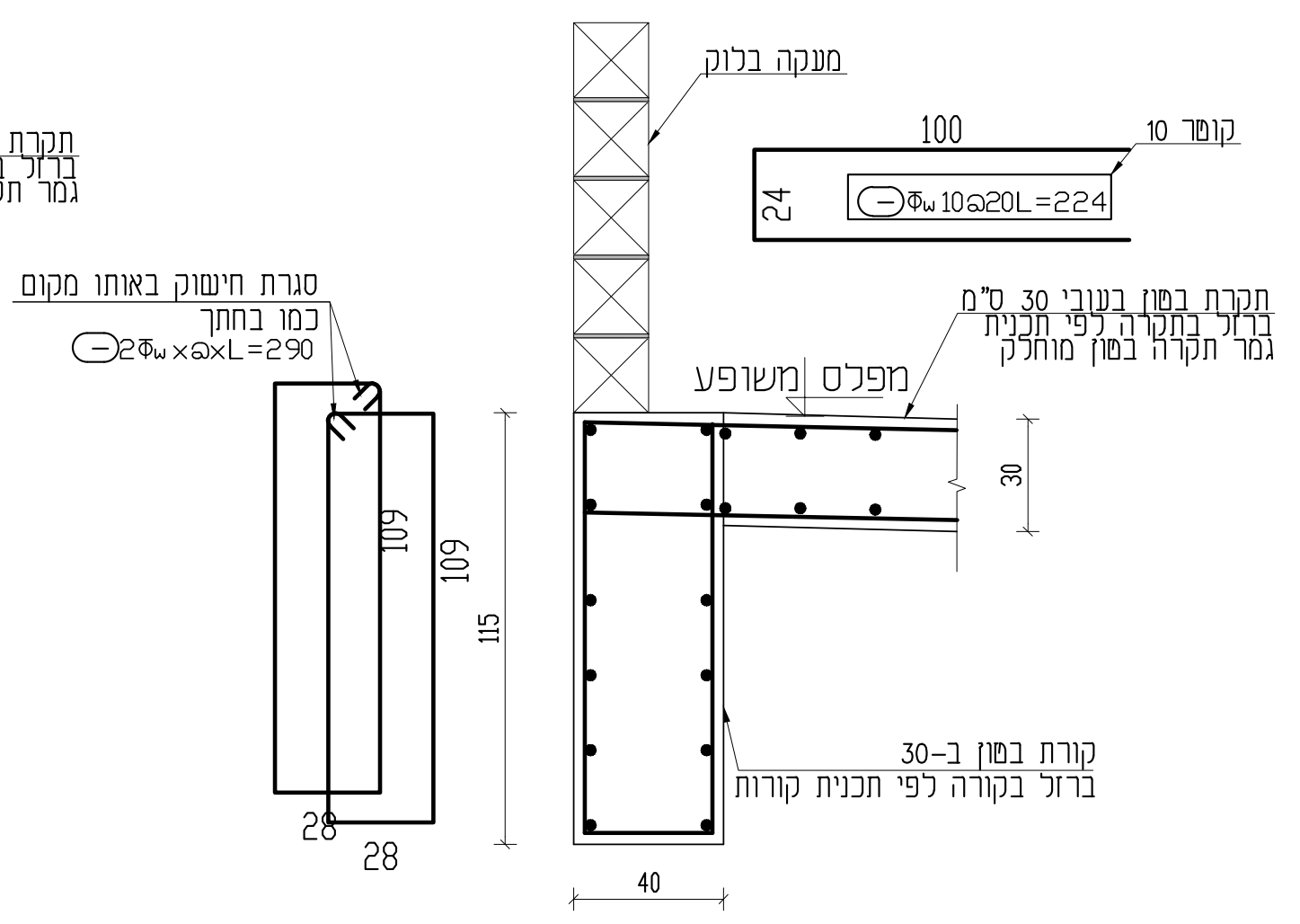
מעקה בלוק
קומה 10
מפלס משופע
קורת בטון ב-30
ברזל בקורה לפי תכנית קורות
Φ10@20L=224

חתך 2-2
1:20

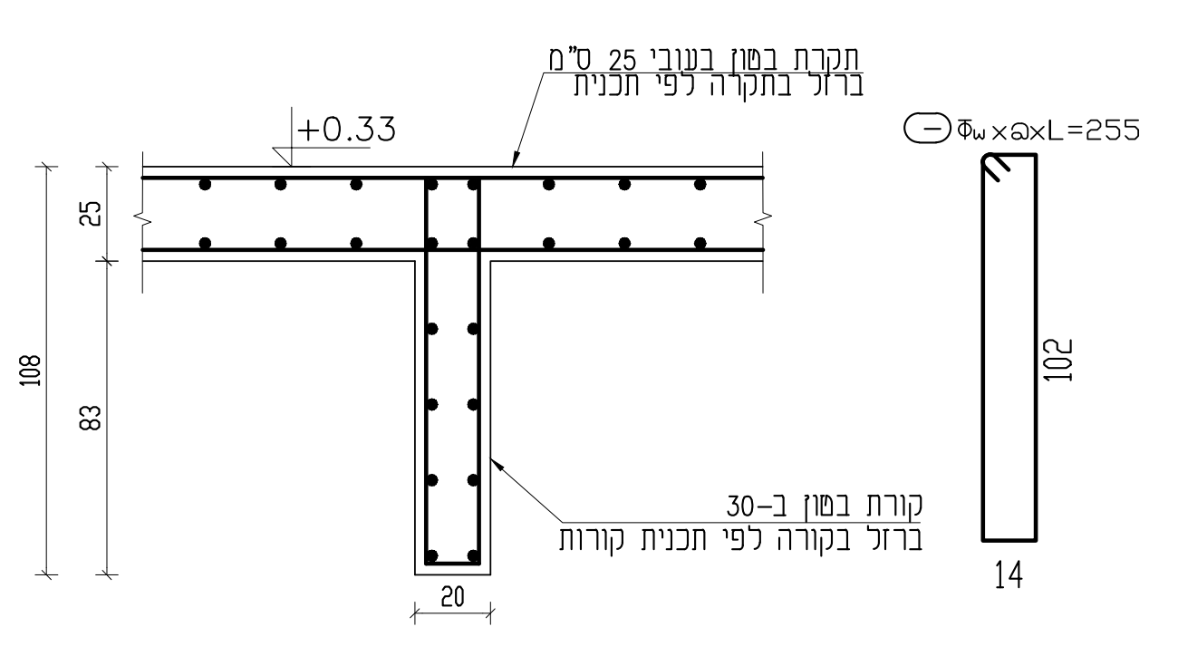
+0.33
קורת בטון ב-30
ברזל בקורה לפי תכנית קורות

חתך 3-3
1:20

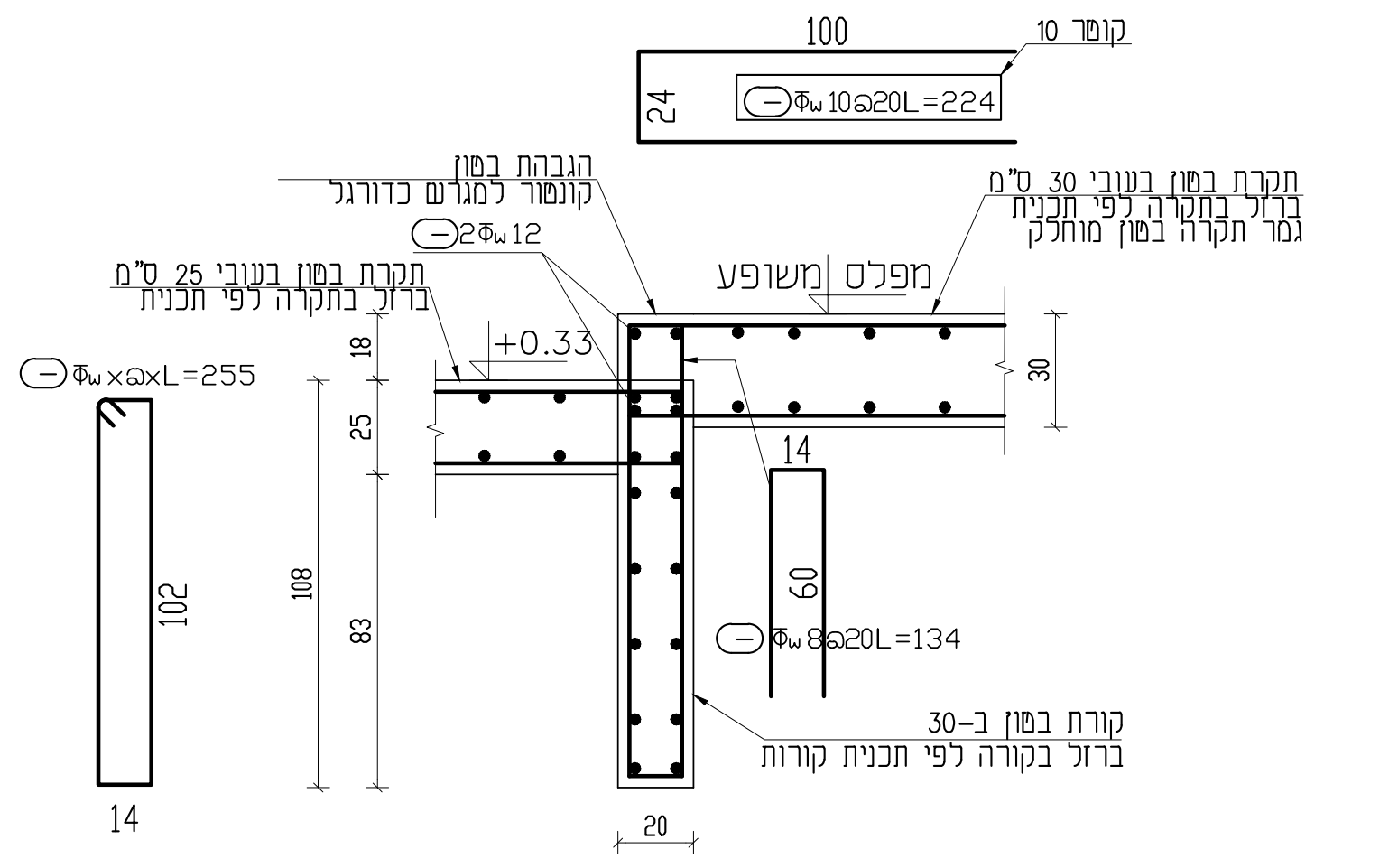
קומה 10
+0.33
מפלס משופע
קורת בטון ב-30
ברזל בקורה לפי תכנית קורות
Φ8@20L=134
Φ10@20L=224

חתך 4-4
1:20

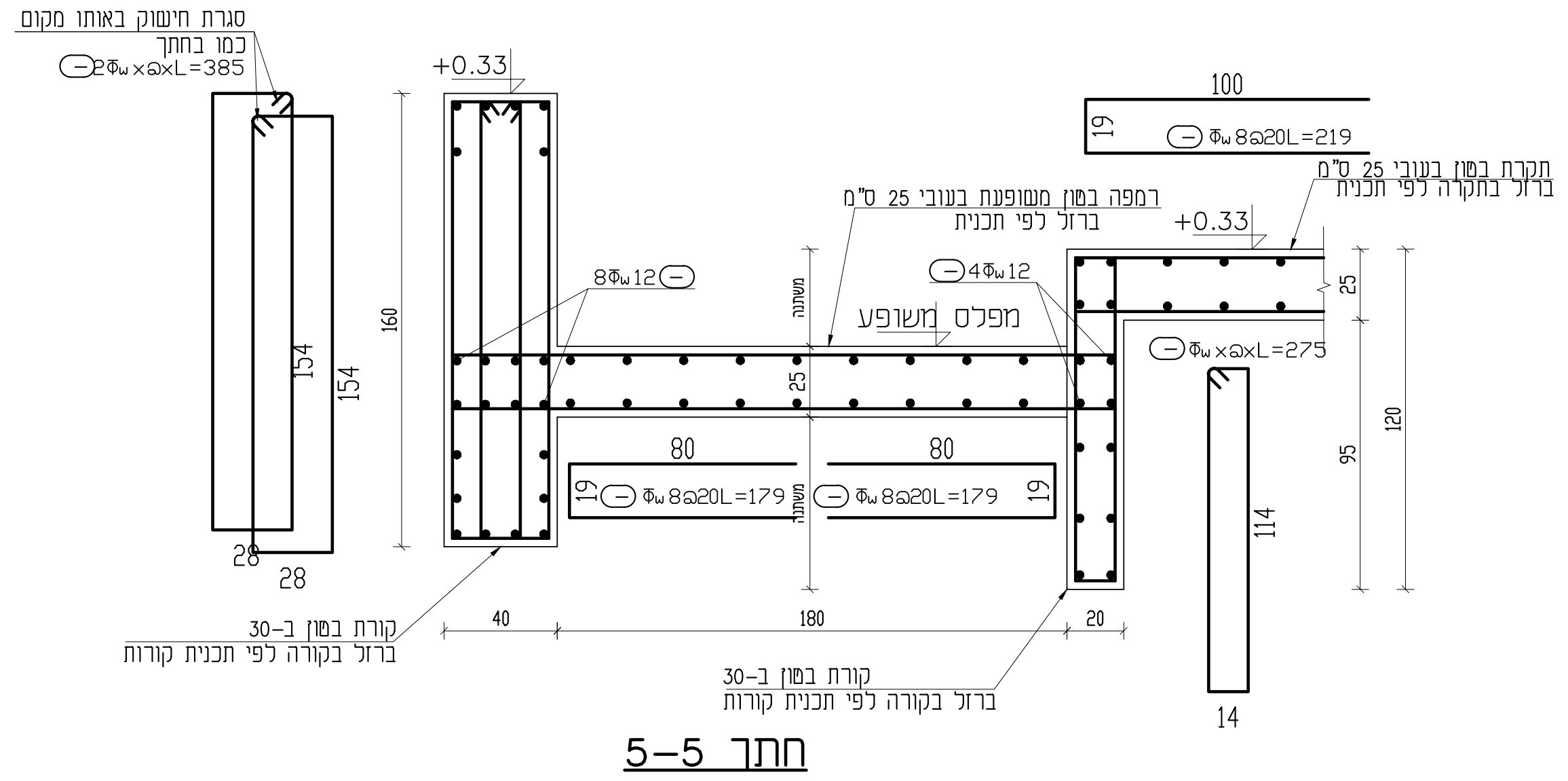
+0.33
מפלס משופע
קורת בטון ב-30
ברזל בקורה לפי תכנית קורות
Φ8@20L=179
Φ8@20L=219

חתך 5-5
1:20

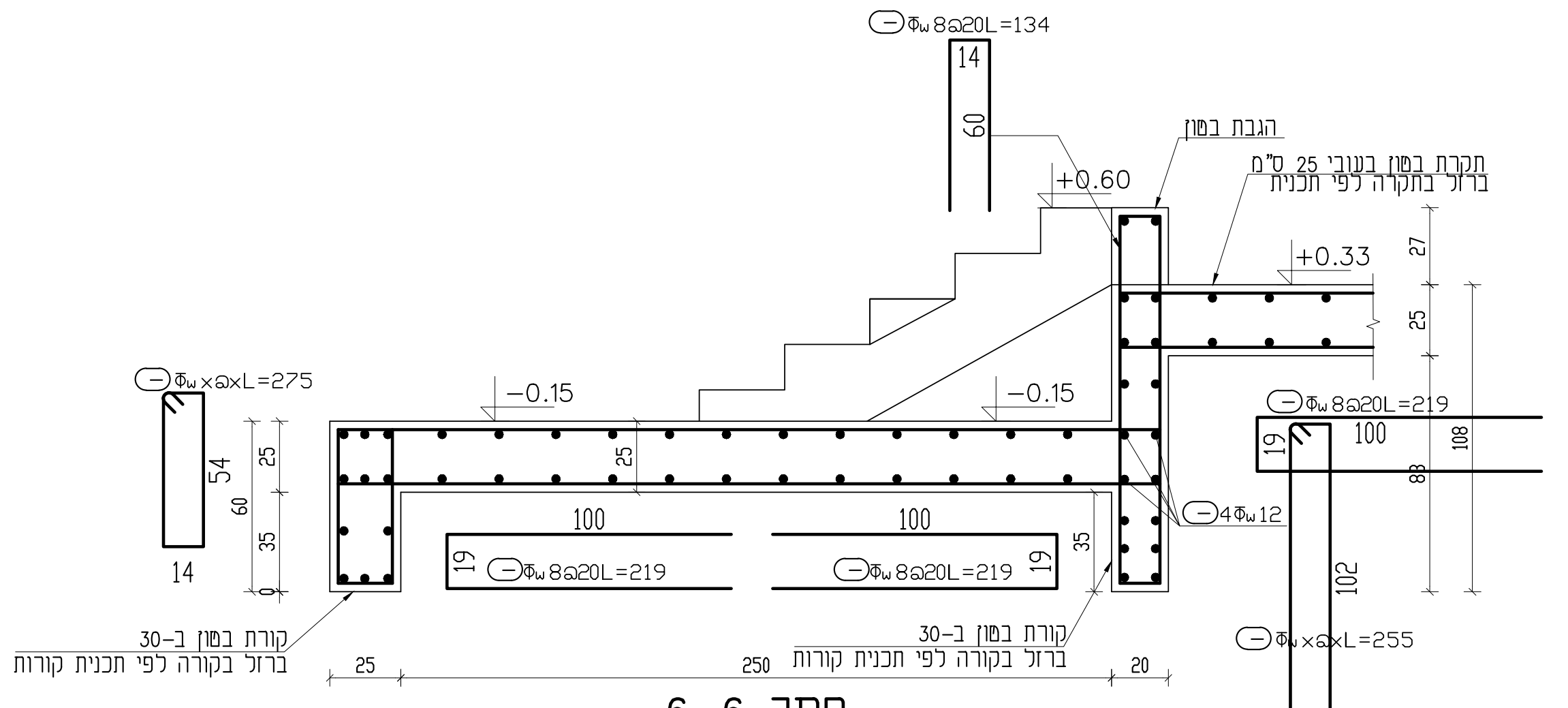
+0.60
+0.33
-0.15
-0.15
קורת בטון ב-30
ברזל בקורה לפי תכנית קורות
Φ8@20L=134
Φ8@20L=219

חתך 6-6
1:20

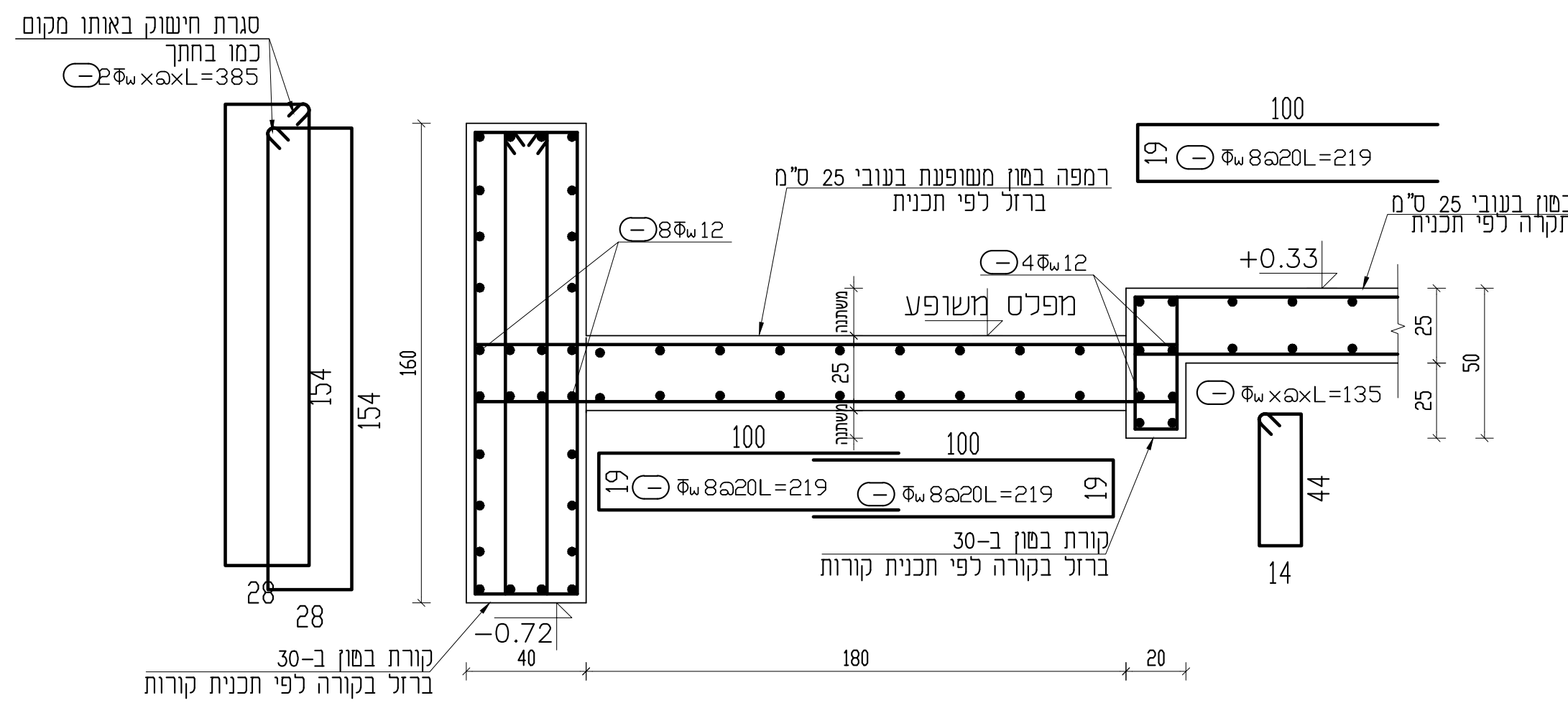
+0.33
-0.72
מפלס משופע
קורת בטון ב-30
ברזל בקורה לפי תכנית קורות
Φ8@20L=219

חתך 7-7
1:20

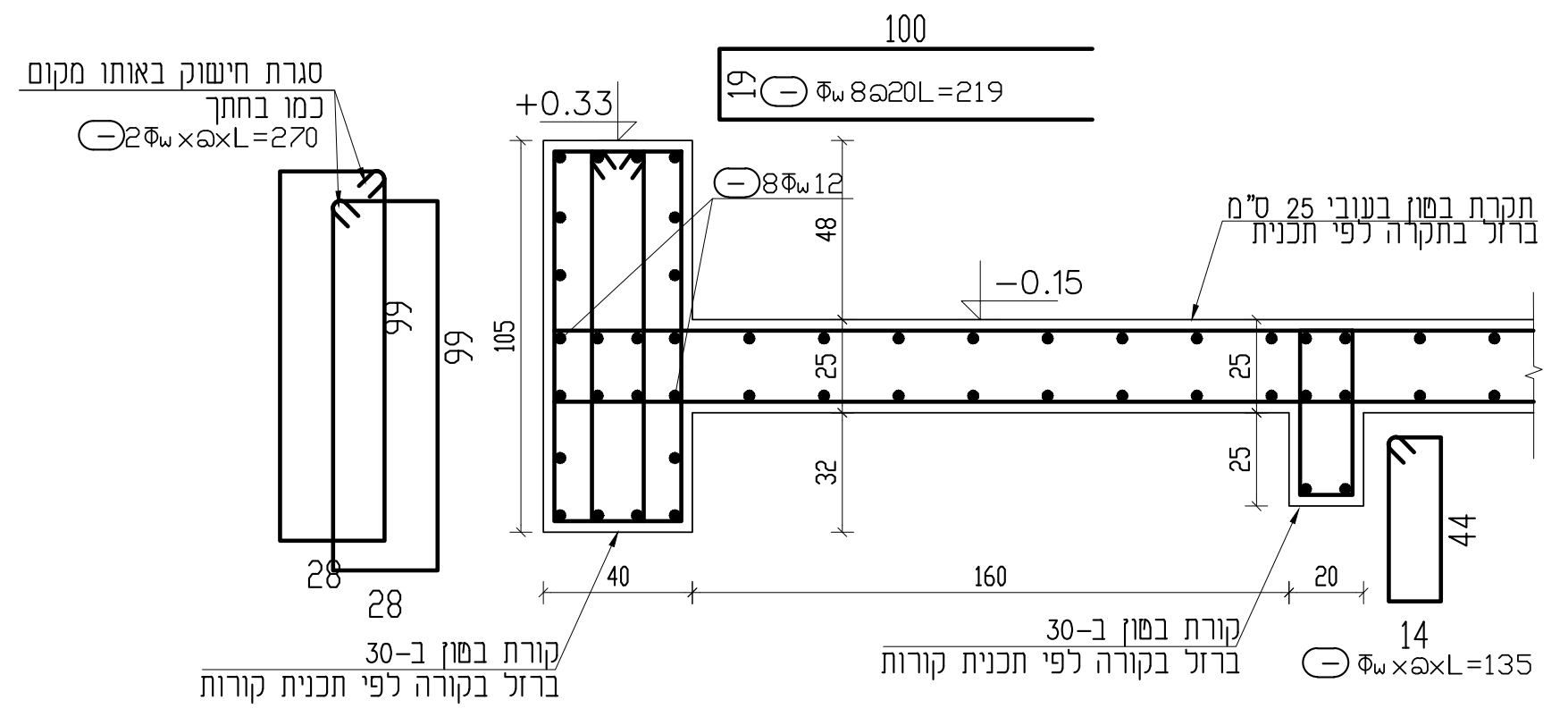
+0.33
-0.15
קורת בטון ב-30
ברזל בקורה לפי תכנית קורות
Φ8@20L=219

חתך 8-8
1:20

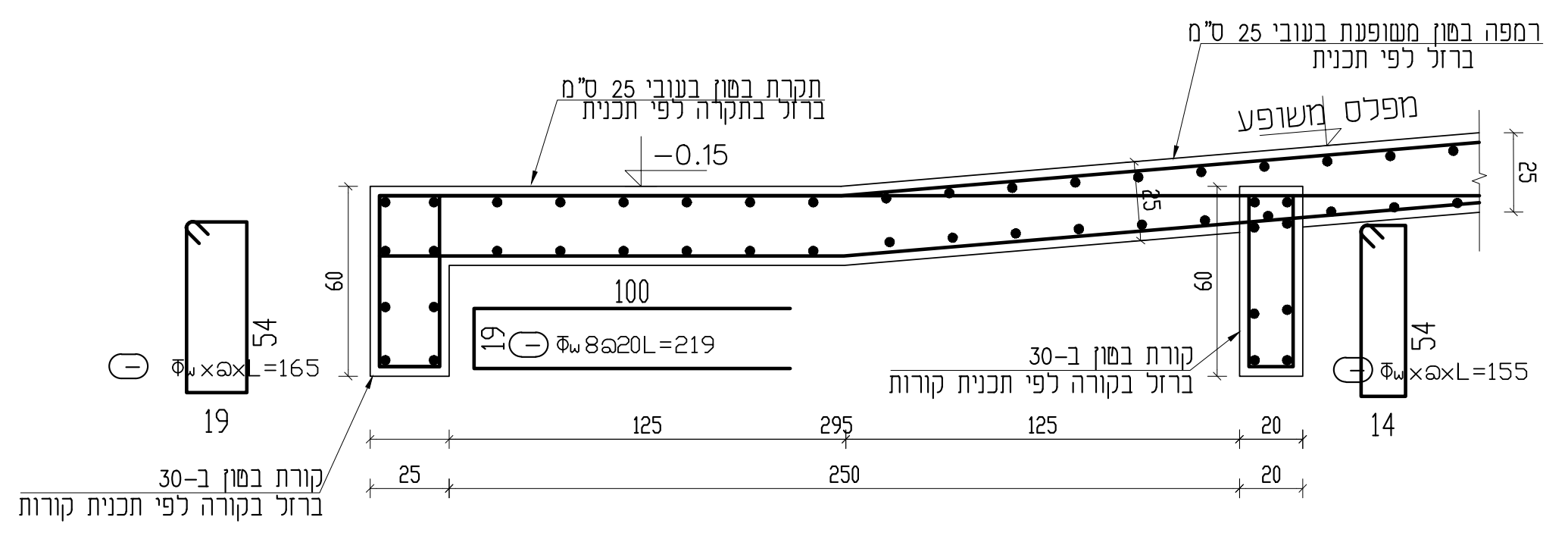
-0.15
מפלס משופע
קורת בטון ב-30
ברזל בקורה לפי תכנית קורות
Φ8@20L=219

חתך 9-9
1:20

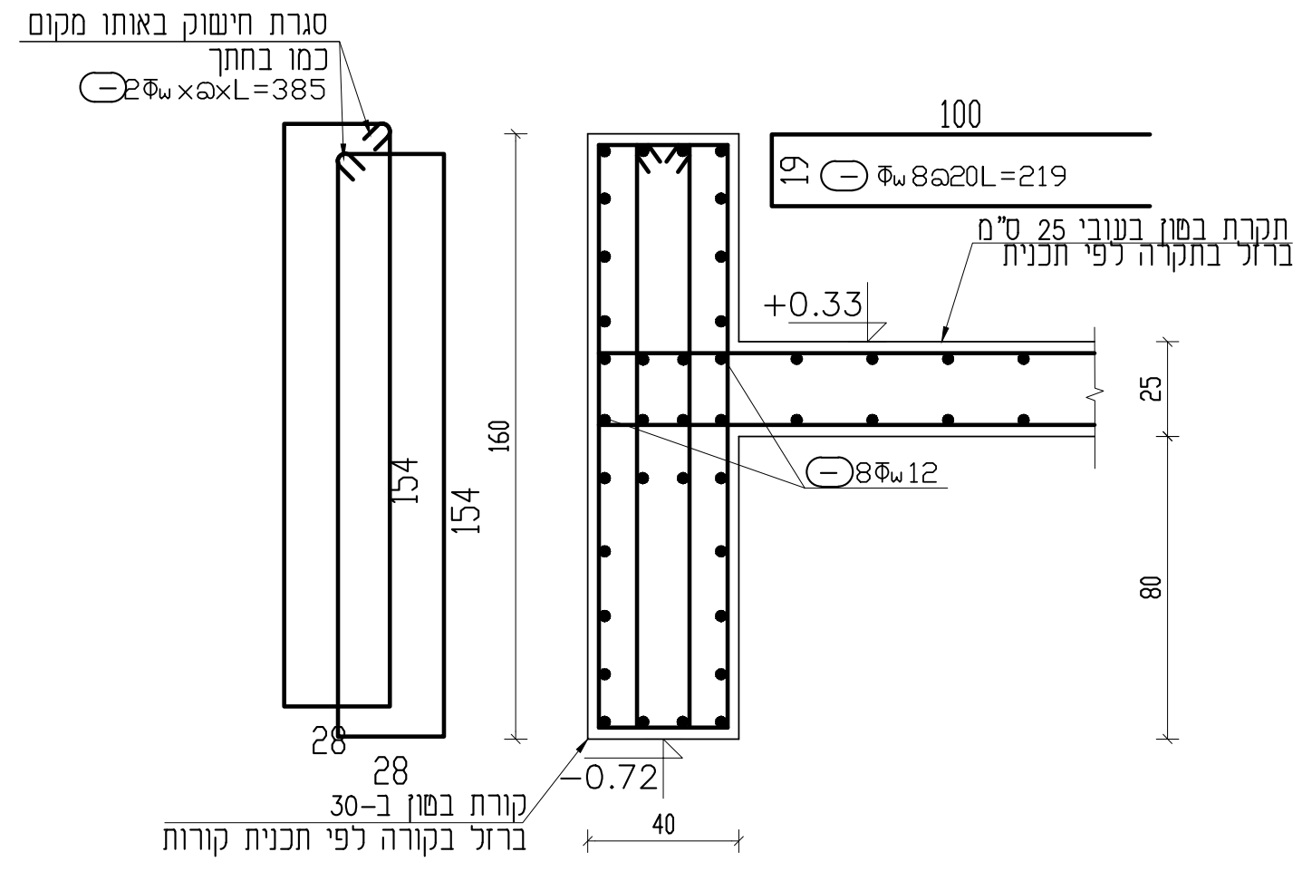
+0.33
-0.72
קורת בטון ב-30
ברזל בקורה לפי תכנית קורות
Φ8@20L=219

חתך 10-10
1:20

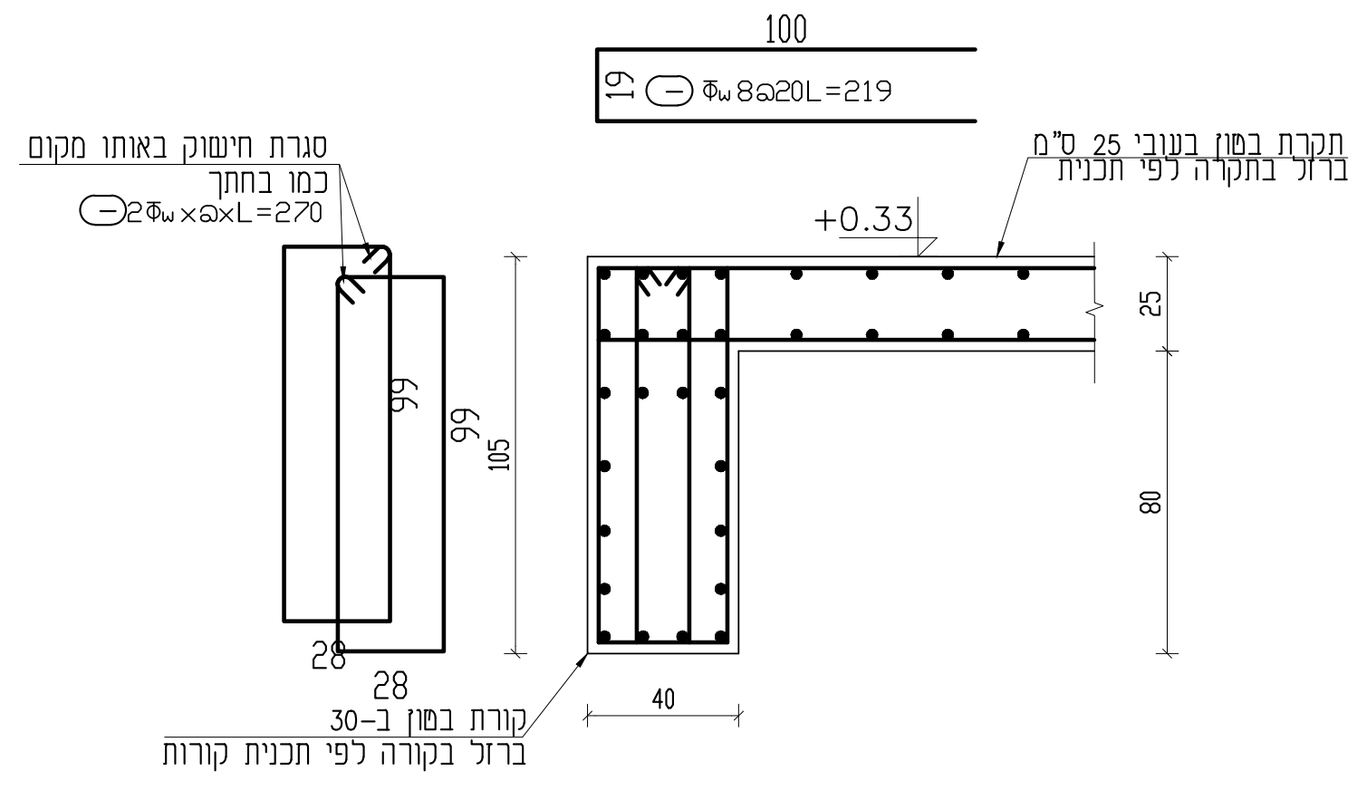
+0.33
קורת בטון ב-30
ברזל בקורה לפי תכנית קורות
Φ8@20L=219

חתך 10A-10A
1:20

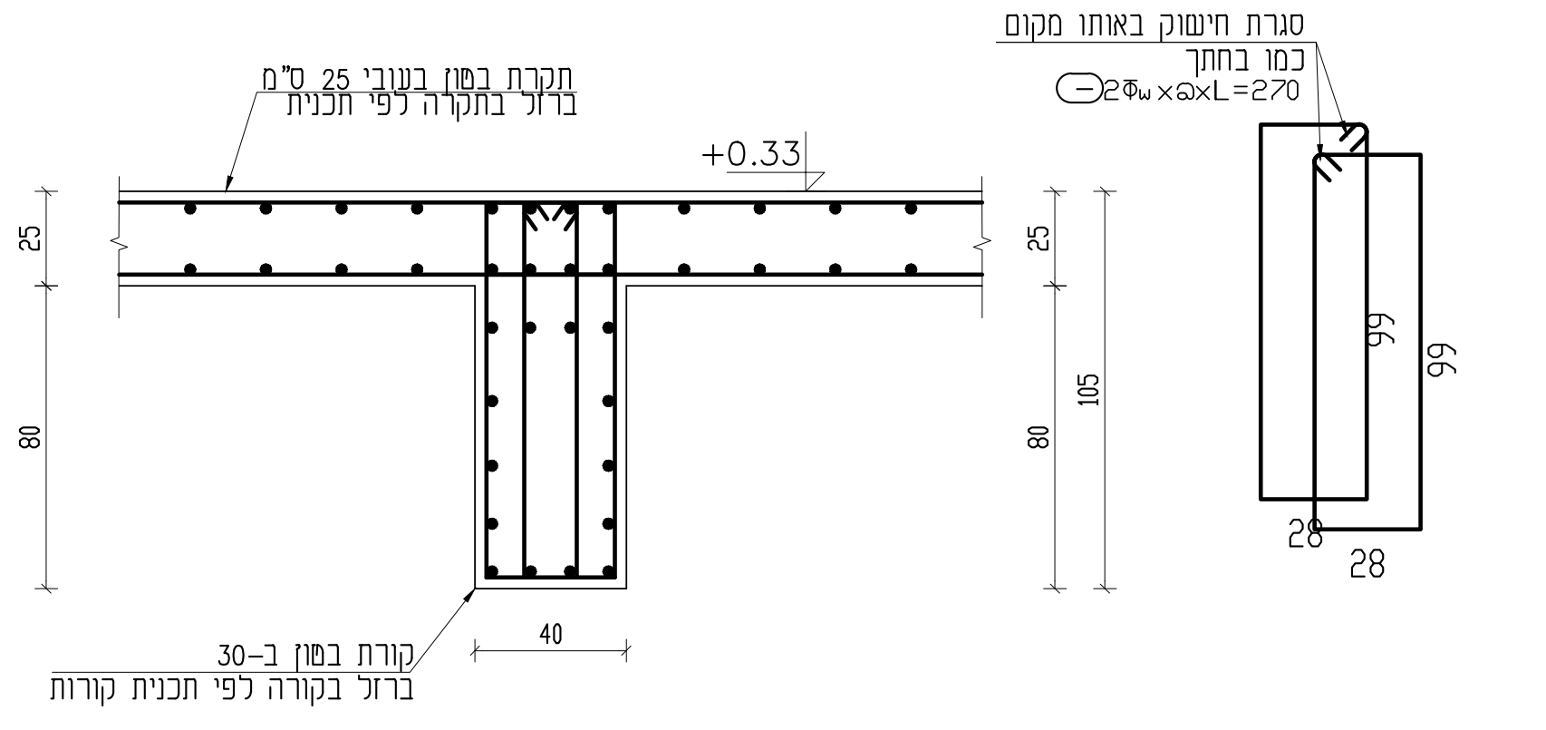
+0.33
קורת בטון ב-30
ברזל בקורה לפי תכנית קורות

חתך 11-11
1:20

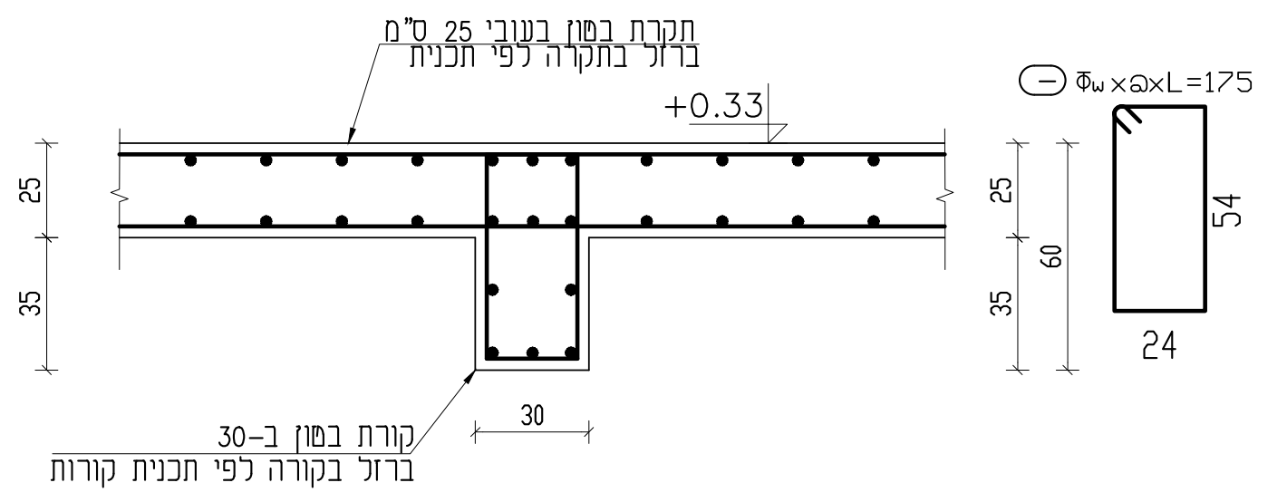
+0.33
קורת בטון ב-30
ברזל בקורה לפי תכנית קורות

חתך 12-12
1:20

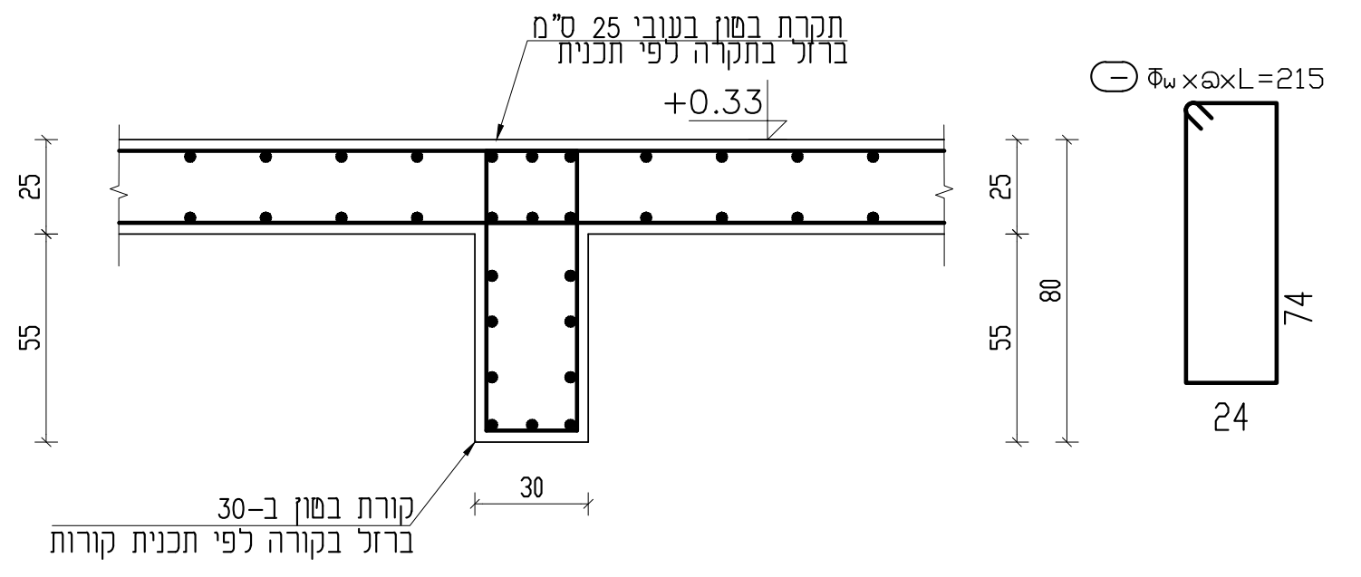
+0.33
קורת בטון ב-30
ברזל בקורה לפי תכנית קורות

חתך 13-13
1:20

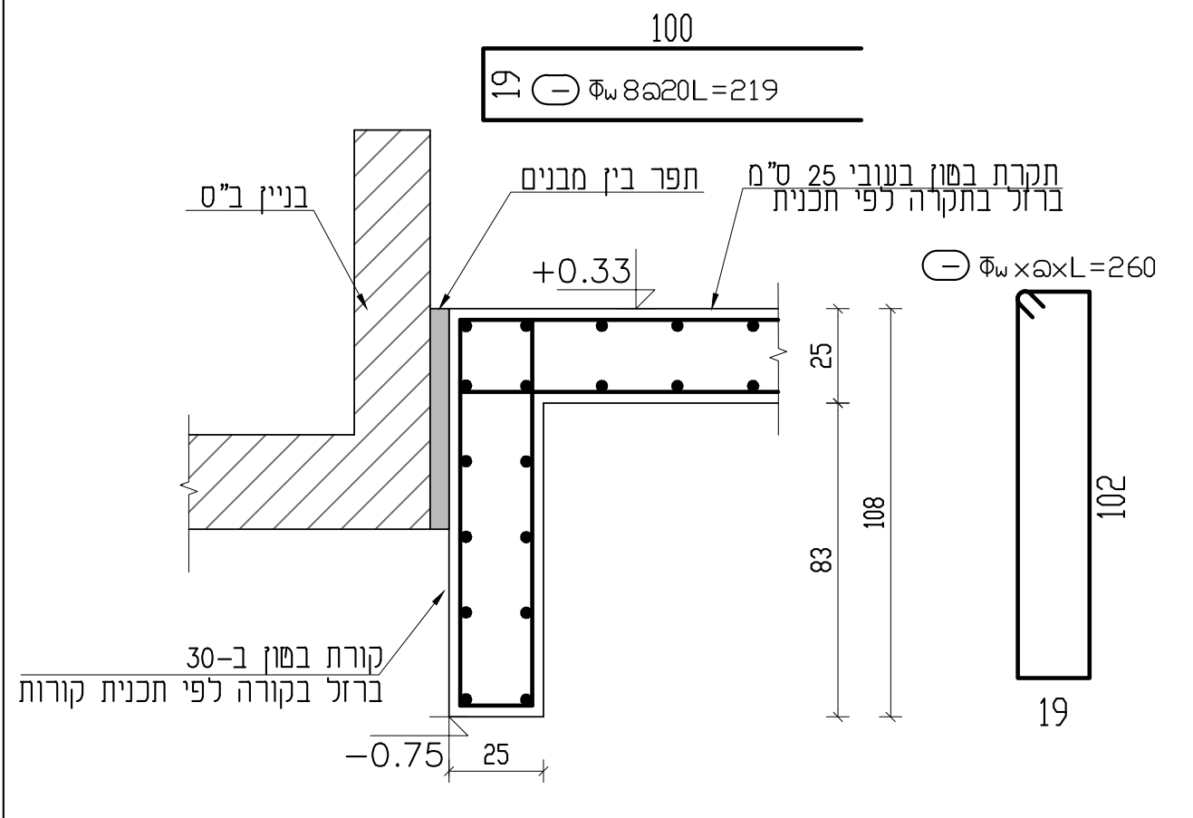
+0.33
-0.75
קורת בטון ב-30
ברזל בקורה לפי תכנית קורות
Φ8@20L=219

חתך 14-14
1:20

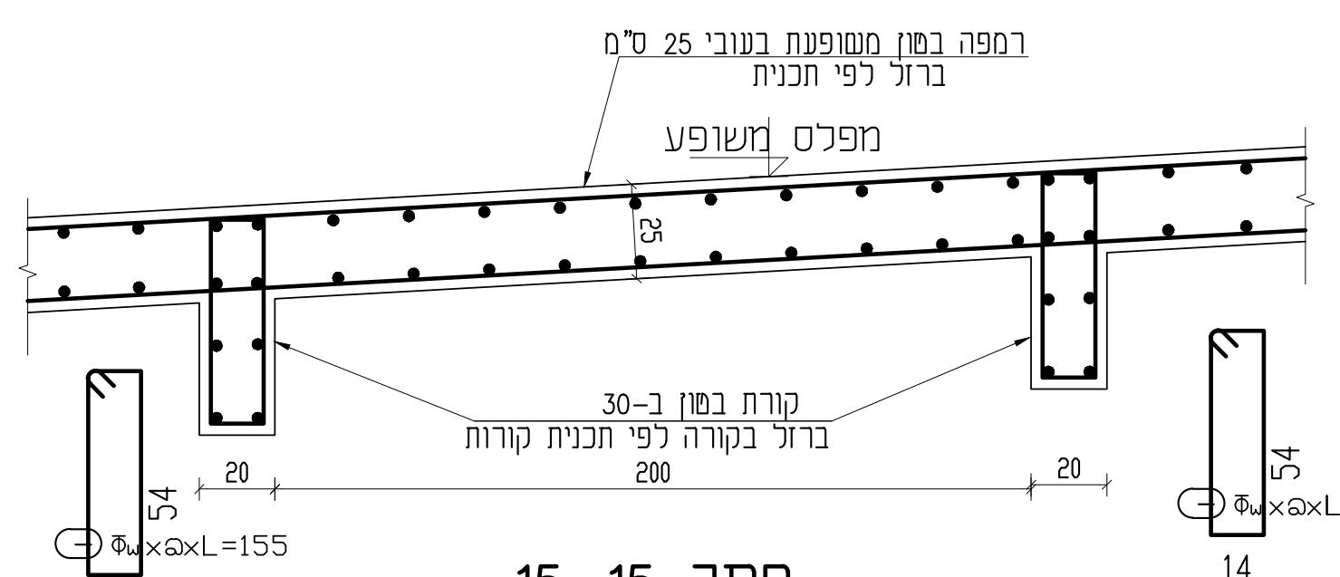
מפלס משופע
קורת בטון ב-30
ברזל בקורה לפי תכנית קורות

חתך 15-15
1:20

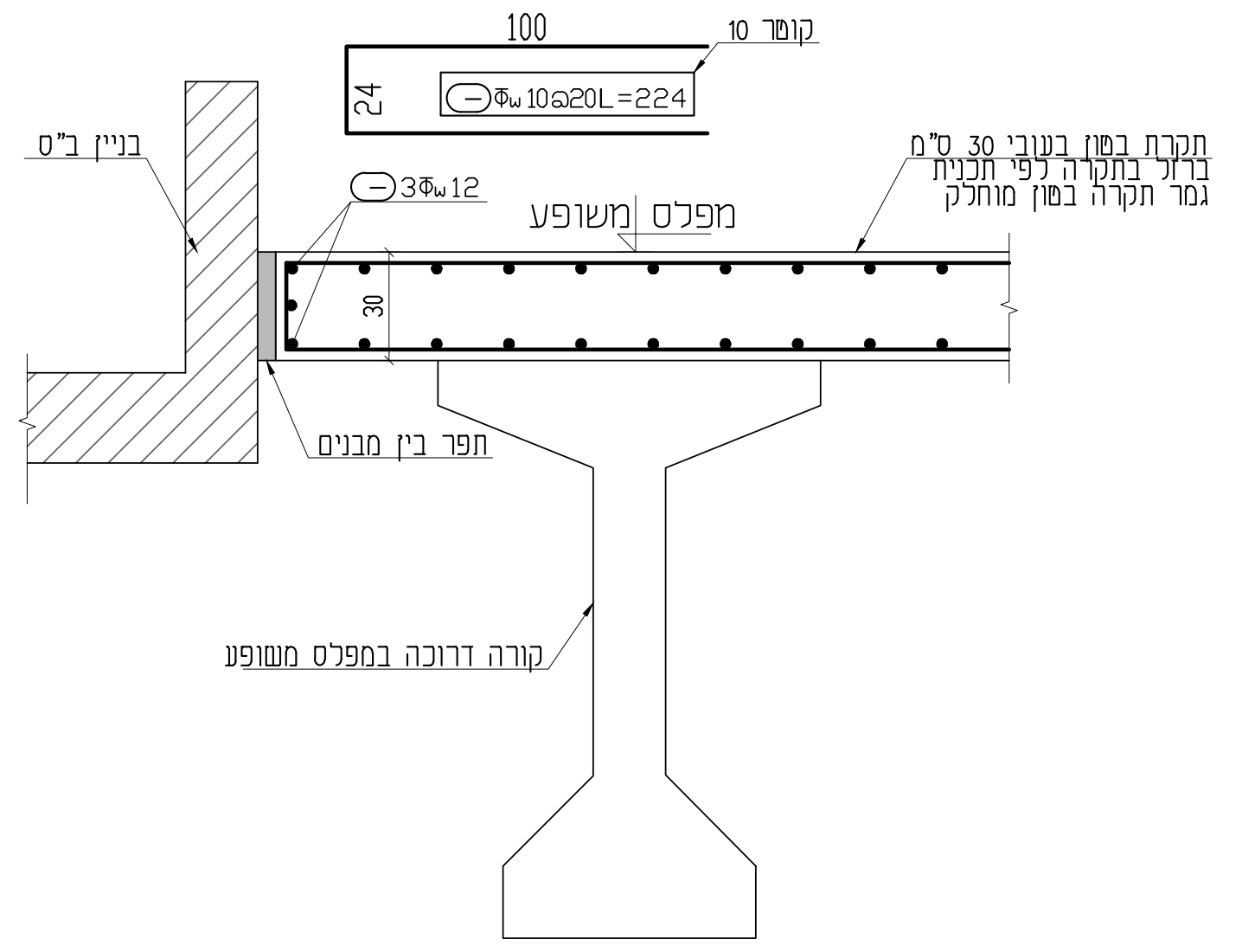
קומה 10
מפלס משופע
Φ10@20L=224

חתך 16-16
1:20

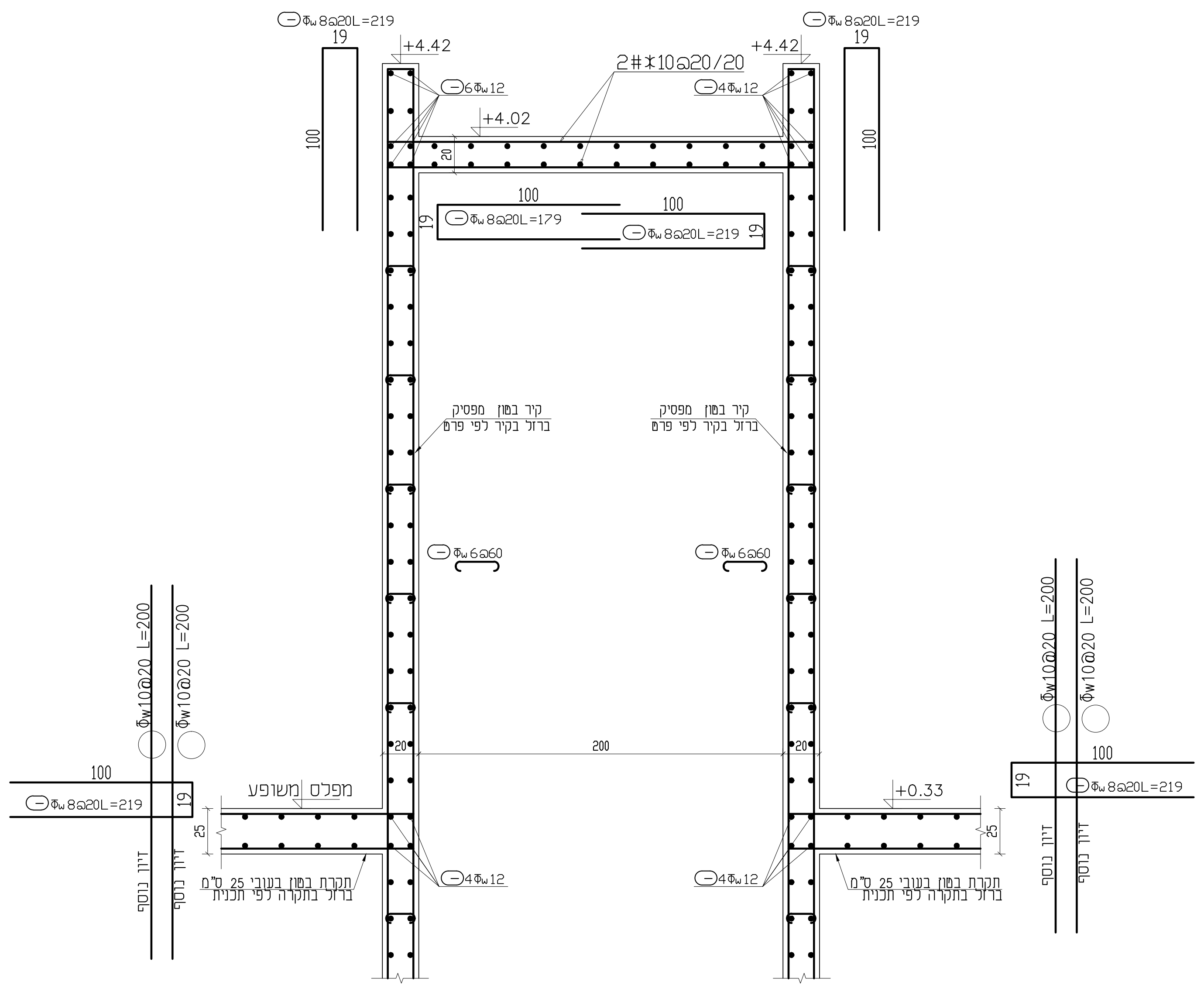
+4.42
+4.42
+4.02
+0.33
מפלס משופע
Φ8@20L=219
Φ8@20L=179

חתך 19-19
1:20

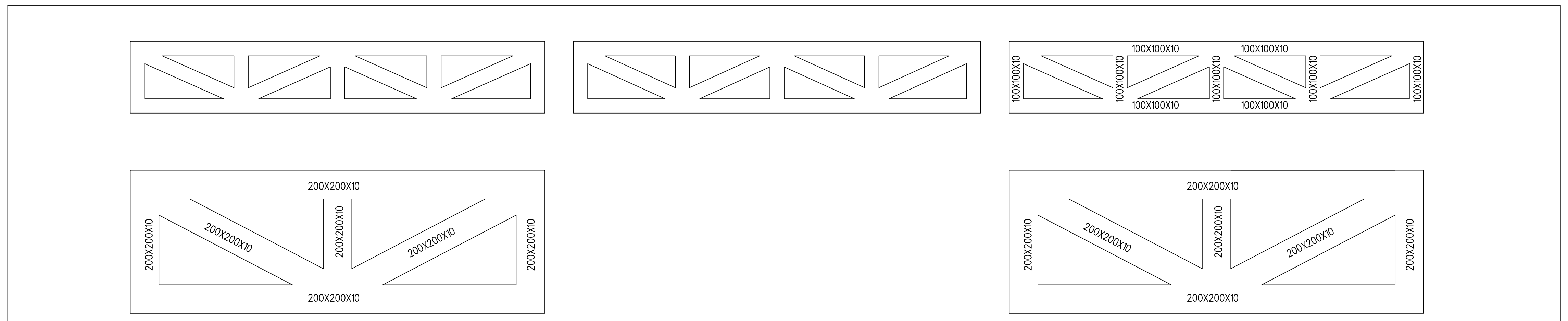
100X100X10
200X200X10

מבט A ליקר
1:20

HOLD

לוח עדכון

מס' סדורי	מהות העדכון	תאריך	הערות
△			
△			
△			
△			
△			
△			

לוח תפוצה

מס' סדורי	תפקיד / תאריך	מזמין	אדריכל	מנהל פר'	מפקח	אדריכל נוף	חשמל	אינסטל'	מיזוג	
p0	24/04/2024	☒	☒	☒						
p1	25/03/2025	☒	☒	☒						

M.TABONY
ARCHITECTS & ENGINEERS
ד"ר טבעוני אדריכלים ומהנדסים בע"מ

נאדר הנדסת בניין בע"מ
מהנדס רשוי מ.ר. 6920894
דוא"ל nader@e-nader.com
טל: 077-7001051
נייד: 054-4564851
פקס: 077-3182735
צור 8 ,א.ת צח"ר ,ראש פינה
מען למכתבים ת.ד 68 ראש פינה 1210001

בנייה ללא היתר בנייה
הינה עבירה על החוק.
אין לבנות ללא היתר בנייה !

הערות:
* כל עבודה מבוצעת מחוץ גבול המגרש תבוצע באישור המעוצה או/וגם הבעלים של המגרש

מזמין: ד"ר טבעוני-אדריכלים ומהנדים בע"ם
אדריכל: ד"ר טבעוני-אדריכלים ומהנדים בע"ם
פרויקט: אולם ספורט
מקום: דליית אל כרמל

מס' פרוייקט:

תאריך מקור:
24/04/2024

תאריך עדכון:
25/03/2025

מקרא:
- TYP- טיפוסי, מתאים גם למקומות אחרים
- SIM- דומה לפרט/חתך עם אותו שם.

מקרא:
▨ קיר/עמוד ממשיך.
▩ קיר/עמוד נפסק.
▧ קיר/עמוד עולה.

שם התכנית:
תכנית חתכים

במפלס:
+0.33

מס' גליון: K-2A
תכנן: נאדר הייב
שרטט: מג'ד אגא
אישר: נאדר הייב
קנ"מ: 1:20
1:50

○ לעיון ○ לאישור
☑ למכרז ○ לביצוע

נאדר
הנדסת בניין בע"מ